UTILIZZATO PER:

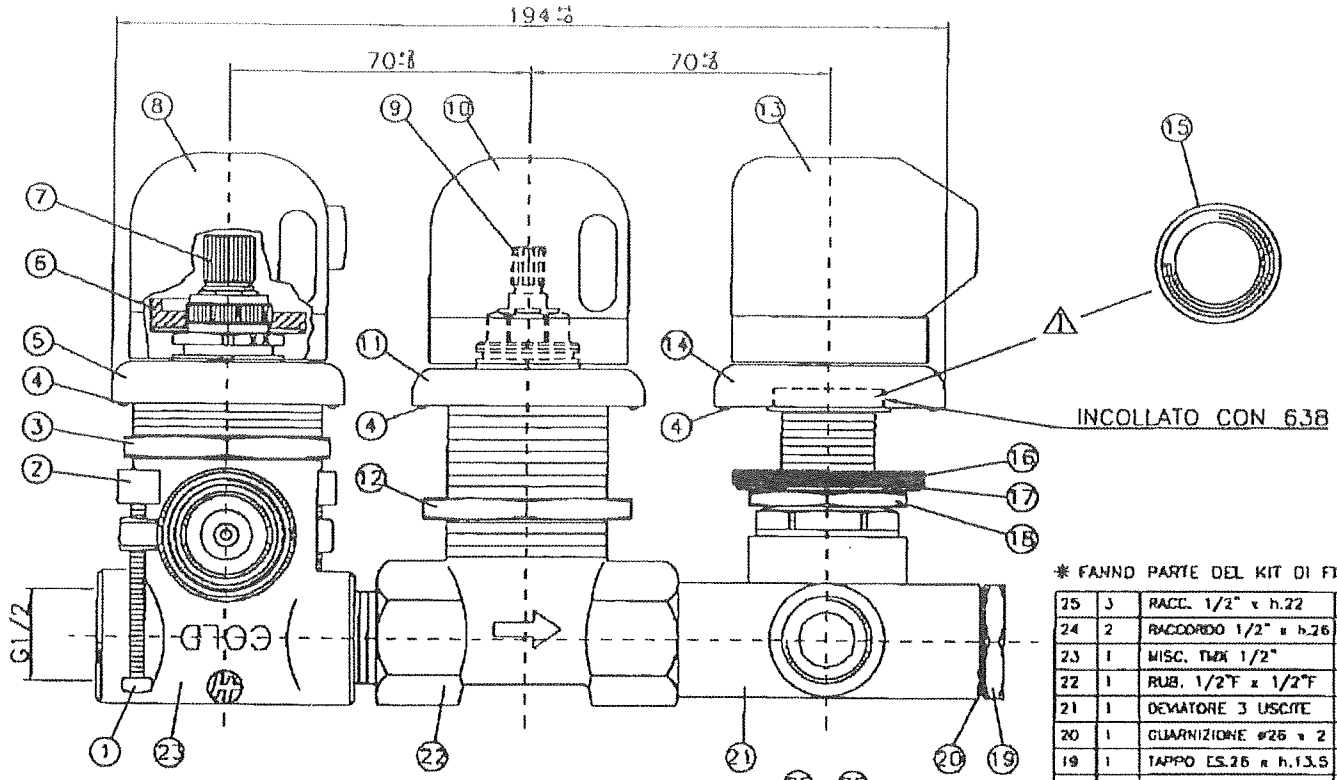

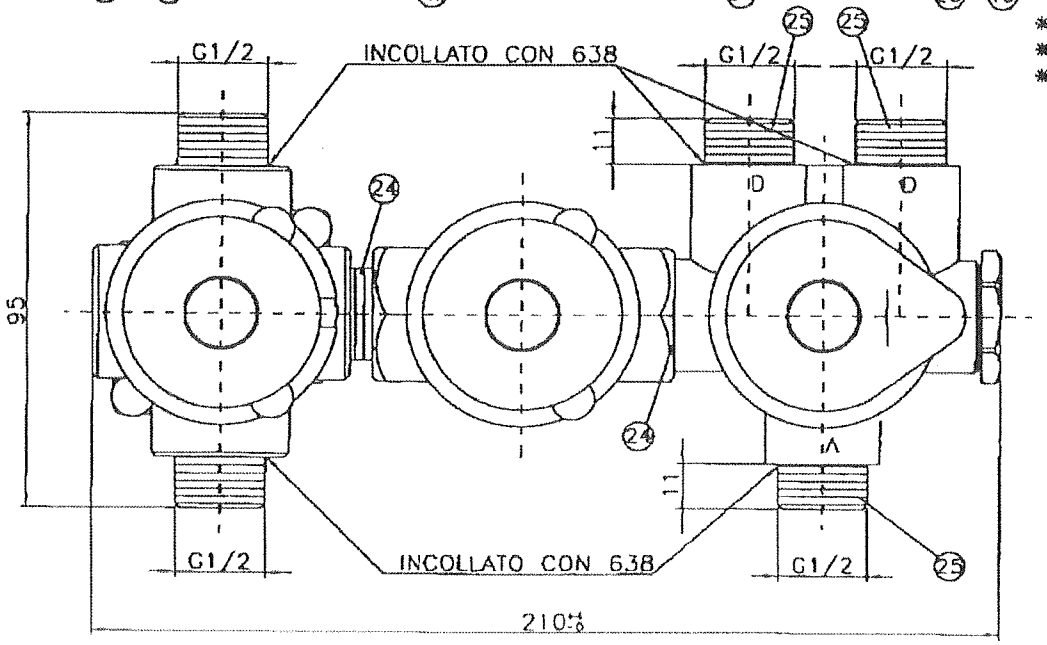

✱ FANNO PARTE DEL KIT DI FISSAGGIO KF.12

Rif.	Qta	Descrizione	Materiale	Codice	Osservazioni
25	3	RACC. 1/2" x h.22	CuZn40Pb2	RC.53	INCOLLATO LOCTITE 638
24	2	RACCORDO 1/2" x h.26	CuZn40Pb2	TU.18	CON RANELLE IN TEFLON
23	1	MISC. TMX 1/2"	OT 59	CO.TMX	CON RACC. ENTRATE 1/2"
22	1	RUB. 1/2"F x 1/2"F	OT 59	CO.RUB.05	–
21	1	DEVIATORE 3 USCITE	–	354.	GEBRS PURO
20	1	GUARNIZIONE ø26 x 2	FIBRA	GF.05	–
19	1	TAPPO ES.26 x h.13.5	CuZn40Pb2	TP.13	FIL1/2"
✱ 18	1	DADO ES.26 x h.5	OTTONE	DD.10	FIL22x19
✱ 17	1	DISCO ø43 x h.1.4	INOX	DS.03	ø int.22.5
✱ 16	1	GUARNIZIONE ø44 x 3	SPUGNA	GG.14	ø int.22
15	1	RIDUZ. 26x19-22x19	CuZn40Pb2	RI.02	ALTEZZA 5.5mm.
14	1	ROSONE ø54 FIL26x19	CuZn40Pb2	RO.19	ALTEZZA 10mm.
13	1	MAN. CHIUS. PL-2	–	05.MC.PL2.	CON RACC. GRIGIO TRAFILATO ACIDO IN ALUMINIO
12	1	DADO CH.50 FIL37x19	CuZn40Pb2	DD.04	ALTEZZA 5mm.
11	1	ROSONE ø54 FIL37x19	CuZn40Pb2	RO.10	ALTEZZA 8.5mm.
10	1	MAN. CHIUS. PL-3	–	05.MC.PL3.	CON ZOCC. GRIGIO NEUTRO
9	1	VITONE TRADIZ. 180°	–	VT.03	PASSO RAPIDO
8	1	MAN. MISC. PL-3	–	05.MM.PL3.	CON ZOCC. GRIGIO 3 COL.
7	1	CARTUCCIA PLUS 12x32	–	24.01A.PL	ø12 x Z=32
6	1	UNIT. DI TEMP. PLUS	POM	U.07	ø36x8 A 185°
5	1	ROSONE ø54 FIL44x19	CuZn40Pb2	RO.05	ALTEZZA 10mm.
4	3	O-RING 3181	NBR	OR.3181	–
3	1	DADO CH.50 FIL44x19	CuZn40Pb2	DD.06	ALTEZZA 5mm.
2	2	APPOGGIO ø10 x h.8	CuZn40Pb2	AP.01	–
1	2	VITE M4 x 35	INOX	VI.08	–

Huber S.p.A. MISCELATORI CONVENTANO

INSIEME THERMOMIX PER JEDO
CON RUBINETTO 1/2"
E DEVIATORE 3 USCITE PURO

Modifica	A.Z.	A					Scala	N° 168.PL05J1.
Data	24.01.03							
Disegnato	24.01.03	A.Z.		Rimp.N°168.PL05MM				